Bomba a engranajes
Bomba de engrenagens

Determinaciones de dimensiones para bombas y motores simples de engranajes.
Como determinar o tamanho de bombas e motores simples de engrenagens.

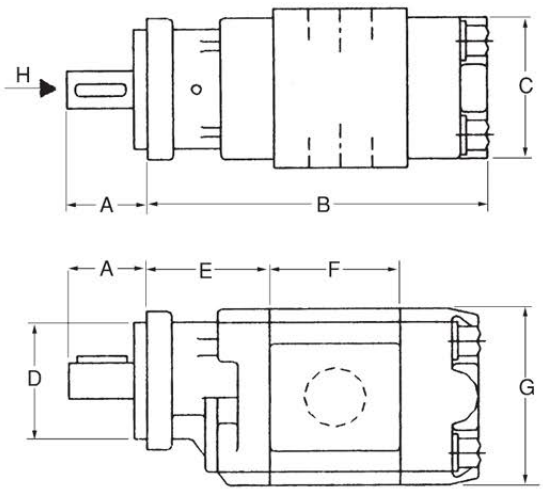

Cota	DIM. (mm)
A	
B	
C	
D	
E	
F	
G	

Giro (visto desde H)
Giro (visto de H)
Horario C.W. *Horário C.W.*
Antihorario C.C.W. *Antihorário C.C.W.*
Bidireccional (motor). *Bidirecional (motor)*

Brida de fijación
Flange de fixação
Nº agujeros
Nº furos
ø agujeros
ø furos
E/C agujeros mm
E/C furos mm

Tipo de eje
Tipo de eixo
Estriado
Cant. estrías:
Liso con chaveta
Cilindrico com chaveta
ø exterior:
Chaveta:
Cónico
ø mayor/*maior*:
ø menor/*menor*:
Largo de cono:
Comprimento do dente

Presión de trabajo
Pressão do trabalho

CUERPO *CORPO*		Succión *Sucção*	Presión *Pressão*
BRIDA *FLANGE*	TIPO		
	E/C		
	ø I		
	ROSCA		

TIPO I

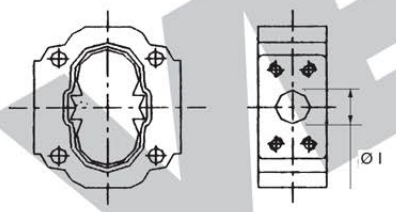

TIPO II

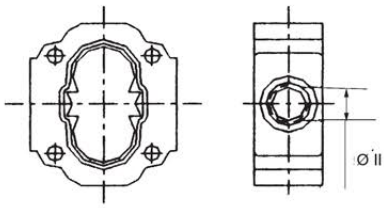

TIPO III

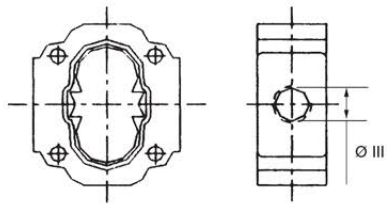

Observaciones
Observações

Cálculo de la cilindrada:
Cálculo do deslocamento:

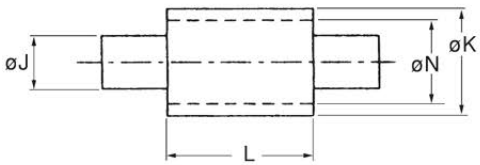

(medidas en cm)
(medidas em cm)

cc/rev.= $K^2 - N^2 \times \pi \times L$ =
4

VERION