# Válvulas de sequência modular

## Tabela 1

| Número do modelo | Pressão máx. bar | Fluxo máx. bpm | Peso (kg) |
|---|---|---|---|
| MSV-02-P | 250 | 40 | 1.2 |
| MSV-03-P | | 80 | 4.2 |

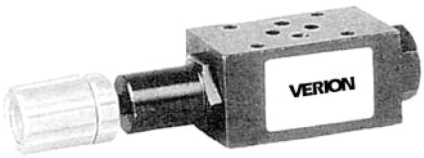


## Simbologia

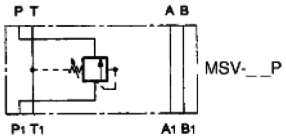


## Solicite pelo código

| MSV | 02 | P | 1 | * | 20 |
|---|---|---|---|---|---|

**Tamanho**
**02 =** CETOP 03 TN 6
**03 =** CETOP 05 TN 10

**Versões**
**P =** Em "P"

**Número de série**

**K =** Alça de ajuste (omitir para ajuste com afuso sextavado interno)

**Faixa de regulação de pressão**
**1 =** 8 ~ 70 BAR
**2 =** 10 ~ 210 BAR

## Dimensões

### MSV-02-P

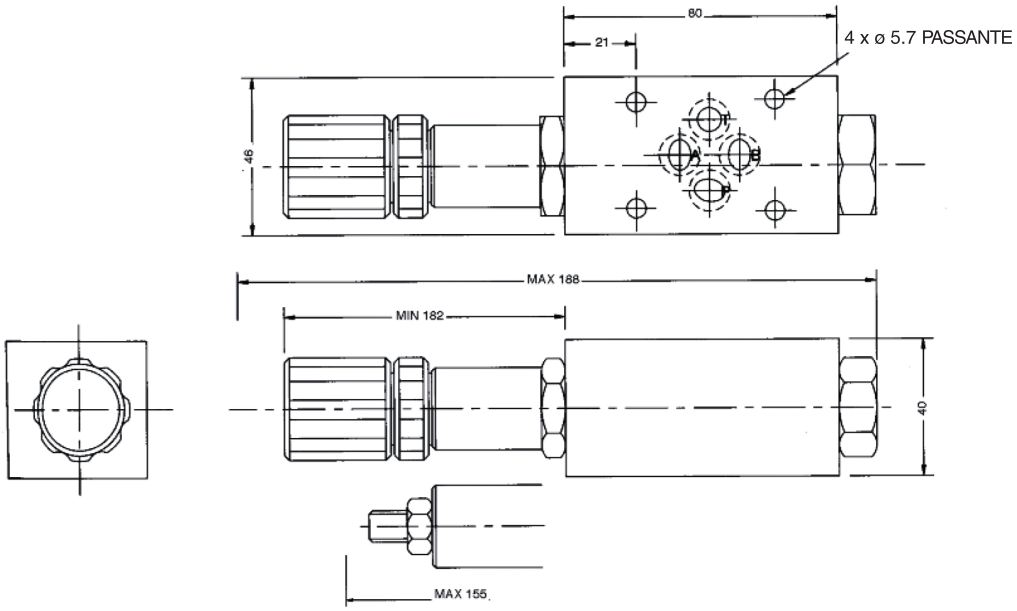

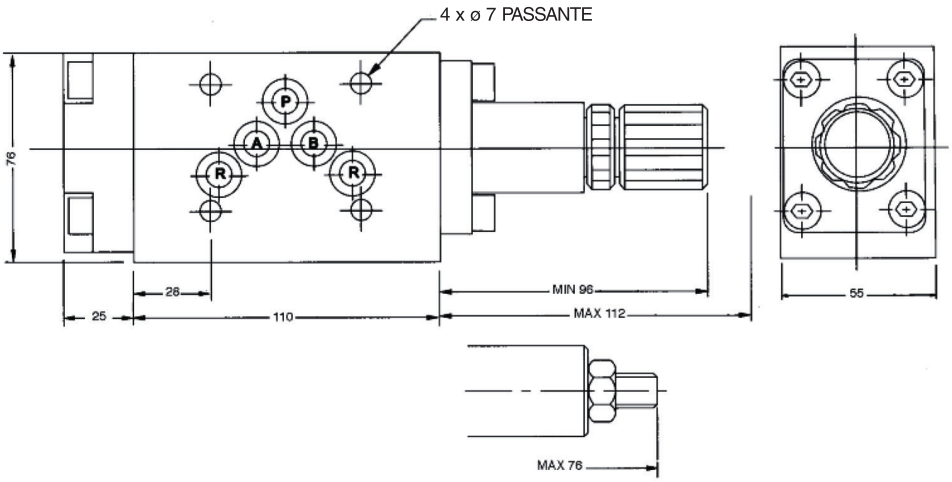
### MSV-03-P